Istruzioni Assemblaggio, Uso e Manutenzione Flessibili

Flexible Connecting Hoses: Assembly, Use and Maintenance Instructions

FIAUMF
Rev.0 del16/07/2026

Montage-, Gebrauchs- und Wartungsanleitung für flexible Anschlussschläuche

ISTRUZIONI DI INSTALLAZIONE - *ASSEMBLY INSTRUCTIONS* - MONTAGEANLEITUNG

I tubi flessibili Luxor Spa sono progettati per l'adduzione e la distribuzione di acqua. Il trasporto di altri liquidi o soluzioni non viene garantito se non espressamente concordato con l'Ufficio Tecnico.

Eseguire sempre il collaudo dell'impianto dopo l'installazione dei tubi flessibili per verificare perdite o difettosità funzionali del prodotto.

Verificare la corretta messa a terra delle apparecchiature elettriche (impianti di condizionamento, vasche idromassaggio, ecc.) a cui vengono collegati i tubi flessibili. Eventuali correnti disperse potrebbero favorire il fenomeno della corrosione.

Per impianti situati in condizioni di umidità molto elevata e in cui si genera condensa è necessario utilizzare tubi flessibili con treccia e bussole inox.

Luxor flexible hoses are designed for water supply and distribution. Use with other fluids or chemical solutions is permitted only with the prior approval of the Luxor Technical Department.

After installing the flexible connecting hoses, always pressure-test the system and check for leaks or product malfunctions.

Ensure that all connected electrical equipment and systems (e.g. air-conditioning units, whirlpool baths, etc.) are properly earthed. Stray electrical currents may promote corrosion.

In areas with high humidity and where condensation forms, use flexible hoses with stainless-steel braiding and stainless-steel ferrules.

Die flexiblen Anschlussschläuche von Luxor sind für die Wasserzufuhr und -verteilung ausgelegt.

Die Verwendung mit anderen Flüssigkeiten oder chemischen Lösungen ist nur nach ausdrücklicher Freigabe durch die Technische Abteilung von Luxor zulässig.

Nach der Montage der flexiblen Anschlussschläuche stets eine Druck- und Dichtheitsprüfung der Anlage durchführen, um Undichtigkeiten oder Funktionsstörungen festzustellen.

Die ordnungsgemäße Erdung der angeschlossenen elektrischen Geräte und Anlagen (z. B. Klimageräte, Whirlpools) sicherstellen. Streuströme können die Korrosion der Werkstoffe begünstigen.

In Bereichen mit hoher Luftfeuchtigkeit und Kondenswasserbildung sind flexible Anschlussschläuche mit Edelstahlumflechtung und Presshülsen aus Edelstahl zu verwenden.

Progettare l'impianto utilizzando flessibili di lunghezza adeguata e raccordi atti a ridurre al minimo torsioni e tensioni del tubo (verificare sempre le schede del prodotto).

Design the system using flexible hoses of a suitable length and appropriate fittings. Avoid tension and twisting, and always refer to the relevant product data sheets.

Die Anlage so auslegen, dass flexible Anschlussschläuche in geeigneter Länge und mit passenden Anschlüssen verwendet werden. Spannung und Verdrehung des Schlauches sind zu vermeiden. Stets die jeweiligen Produktdatenblätter beachten.

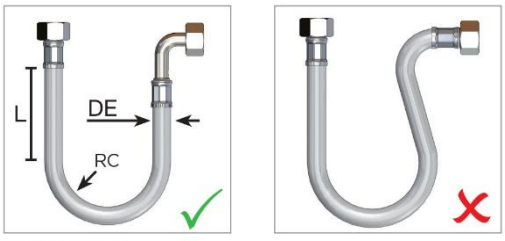

RC ≥ 4 DE L ≥ 4 DE

Verificare sempre che le bussole di serraggio siano pressate e che non fuoriescano fili di trecciatura. In caso di dubbio non installare il tubo flessibile.

Before installation, always check that the ferrules are correctly crimped and that no braid wires are protruding. If in doubt, do not install the hose.

Vor der Montage stets prüfen, ob die Presshülsen ordnungsgemäß verpresst sind und keine Drähte der Umflechtung hervorstehen. Im Zweifelsfall den flexiblen Anschlussschlauch nicht montieren.

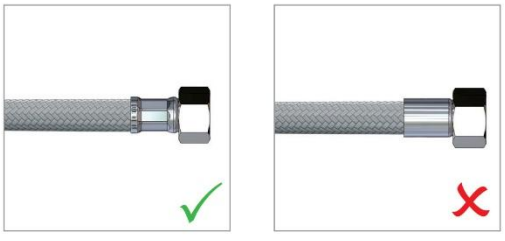

I flessibili devono mantenere un tratto rettilineo in corrispondenza dei raccordi pari a 4 volte il diametro esterno del tubo

DN6 = Ø 10mm → tratto rettilineo 40 mm

Il raggio di curvatura non deve essere inferiore a 4 volte il diametro esterno del tubo

DN6 = Ø 10mm → raggio di curvatura 40 mm

Flexible hoses must have a straight section at the fittings that is equal to four times the external diameter of the hose.

DN 6 = 10 mm outside diameter → minimum straight length 40 mm

The bend radius must not be less than 4 times the hose outside diameter.

DN 6 = 10 mm outside diameter → minimum bend radius 40 mm

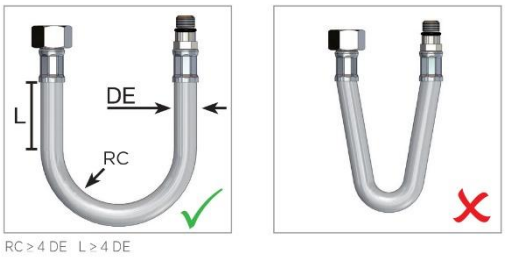

RC > 4 DE L > 4 DE

Der Schlauch muss unmittelbar hinter den Anschlüssen über eine gerade Strecke von mindestens dem Vierfachen seines Außendurchmessers verlaufen.

DN 6 = Außendurchmesser 10 mm → gerade Strecke mindestens 40 mm

Der Biegeradius darf das Vierfache des Schlauchaußendurchmessers nicht unterschreiten.

DN 6 = Außendurchmesser 10 mm → Mindestbiegeradius 40 mm

Non installare il tubo flessibile in condizioni di torsione o tensione.

Do not install the flexible hose under tension or in a twisted condition.

Den flexiblen Anschlussschlauch nicht unter Spannung montieren und nicht in sich verdrehen.

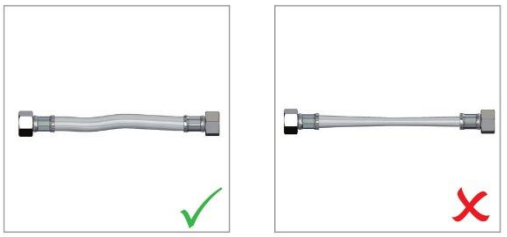

I flessibili devono poter essere ispezionati. Non installare all'interno di muri o in cunicoli non ispezionabili. Non rivestire con materiale isolante (tranne in caso di flessibili con treccia inox e bussole inox).

Flexible hoses must remain visible and accessible for inspection. Do not install them inside walls, under plaster or in inaccessible ducts. Do not cover them with insulation, except for versions with stainless-steel braiding and stainless-steel ferrules.

Flexible Anschlussschläuche müssen jederzeit sichtbar und zugänglich bleiben. Nicht unter Putz, in Wänden oder in nicht zugänglichen Schächten verlegen. Nicht mit Dämmmaterial umhüllen; ausgenommen sind Ausführungen mit Edelstahlumflechtung und Presshülsen aus Edelstahl.

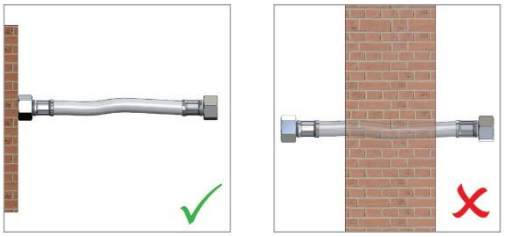

Utilizzare solo attrezzi adeguati alla tipologia di prodotto. Gli attrezzi vanno utilizzati solo in presenza di dado esagonale, ogni altra configurazione (raccordo cilindrico, ghiera zigrinata, …) deve esser chiusa a mano (forza di chiusura non superiore a 3 Nm).

Only use tools that are suitable for the type of product. Apply tools only to hexagonal nuts. Tighten all other connection types (e.g. cylindrical fittings or knurled nuts) by hand; the tightening torque must not exceed 3 Nm.

Nur für das jeweilige Produkt geeignete Werkzeuge verwenden. Werkzeuge dürfen ausschließlich an Sechskantmuttern angesetzt werden. Alle anderen Anschlussausführungen (z. B. zylindrischer Anschluss oder Rändelmutter) von Hand anziehen; das Anzugsdrehmoment darf 3 Nm nicht überschreiten.



Non utilizzare alcun attrezzo sulla bussola di serraggio. Una forza applicata a questa bussola ne determina spesso il danneggiamento e la conseguente rottura del tubo flessibile.

Non assemblare mai due o più flessibili in serie, in caso scegliere una lunghezza maggiore.





Do not apply tools or external force to the ferrules. This may damage the ferrule and lead to hose failure.

Never connect two or more hoses in series. Select a hose of the required length instead.

Kein Werkzeug an der Presshülse ansetzen. Eine punktuelle Krafteinwirkung kann die Presshülse beschädigen und zum Ausfall des flexiblen Anschlussschlauchs führen.

Niemals zwei oder mehrere flexible Anschlussschläuche hintereinander verbinden. Stattdessen einen Schlauch in geeigneter Länge verwenden.

Evitare di colpire il tubo con oggetti taglienti o appuntiti per non danneggiare la treccia esterna.



Protect the hose from sharp or pointed objects that could damage the outer braid.

Den Schlauch vor scharfen oder spitzen Gegenständen schützen, um eine Beschädigung der äußeren Umflechtung zu vermeiden.

RACCORDI NORMALI – STANDARD FITTINGS – STANDARDANSCHLÜSSE

Per il corretto montaggio attenersi alle seguenti istruzioni:

- verificare che la filettatura del raccordo (A) del tubo flessibile corrisponda a quella del corpo del rubinetto (B);
- verificare la presenza della guarnizione sul raccordo femmina (C);
- non applicare canapa e/o teflon sul filetto (A) del raccordo.

Attenzione! Serraggio da 2 a 3 Nm.

I maschi con sede o-ring sono appositamente progettati per garantire la tenuta tra il raccordo ed il corpo del rubinetto.

Non è necessario serrare con la chiave; la forza della mano è sufficiente.

For correct installation, follow the instructions below:

- *check that the thread of the hose fitting (A) matches the thread on the faucet body (B);*
- *check that the sealing is correctly positioned in the female fitting / swivel nut (C);*
- *do not apply hemp or PTFE tape to the thread of fitting (A).*

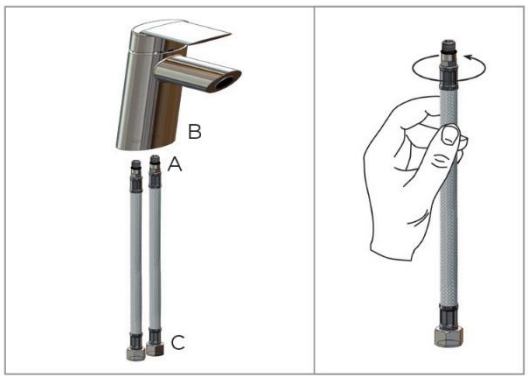

Caution! Tighten to a torque of 2 to 3 Nm.

Male fittings with an O-ring seat are designed to provide a leak-tight seal between the fitting and the faucet body.

No wrench is required; hand-tightening is sufficient.

Für eine fachgerechte Montage sind die folgenden Hinweise zu beachten:

- Prüfen, ob das Gewinde des Schlauchanschlusses (A) mit dem Gewinde des Armaturenkörpers (B) übereinstimmt;
- Prüfen, ob die Dichtung am Anschluss mit Überwurfmutter (C) korrekt eingesetzt ist;
- Am Gewinde des Anschlusses (A) weder Hanf noch PTFE-Dichtband verwenden.

Achtung! Mit einem Anzugsdrehmoment von 2 bis 3 Nm anziehen.

Außengewindeanschlüsse mit O-Ring-Sitz sind so ausgelegt, dass die Dichtheit zwischen Anschluss und Armaturenkörper gewährleistet wird.

Kein Werkzeug verwenden; handfestes Anziehen ist ausreichend.

RACCORDI A COMPRESSIONE – *COMPRESSION FITTINGS* – KLEMMRINGVERSCHRAUBUNGEN

Per il corretto montaggio attenersi alle seguenti istruzioni:

- verificare che la cartuccia (2) sia montata esattamente come sullo schema poiché se capovolta crea problemi di tenuta.
- I raccordi a stringere o compressione devono essere collegati a tubetti con uno spessore di parete non inferiore a 0,75 mm.
- I raccordi a compressione RCG, RCC e RCB devono essere avvitati con una coppia di serraggio di 30 Nm.

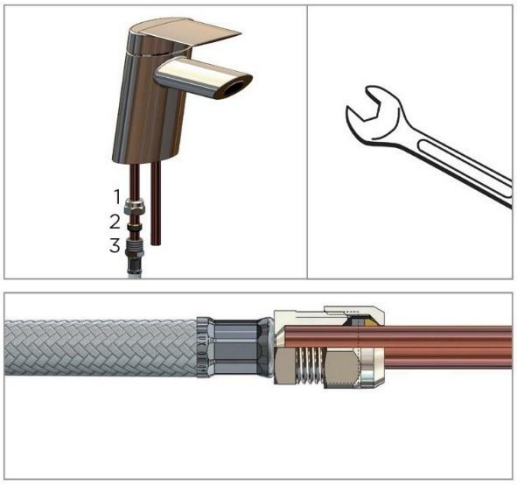

For correct installation, follow the instructions below:

- *check that the insert (2) is installed exactly as shown. If fitted upside down, the connection may not seal correctly;*
- *compression fittings must be connected only to tubes with a wall thickness of at least 0.75 mm;*
- *Tighten RCG, RCC and RCB compression fittings to a torque of 30 Nm.*

Für eine fachgerechte Montage sind die folgenden Hinweise zu beachten:

- Prüfen, ob der Einsatz (2) entsprechend der Abbildung korrekt eingesetzt ist. Bei umgekehrter Einbaulage ist die Dichtheit nicht gewährleistet.
- Klemmringverschraubungen dürfen nur an Rohre mit einer Wanddicke von mindestens 0,75 mm angeschlossen werden.
- Die Klemmringverschraubungen RCG, RCC und RCB mit einem Anzugsdrehmoment von 30 Nm festziehen.

ISTRUZIONI DI MANUTENZIONE – *MAINTENANCE INSTRUCTIONS* – WARTUNGSANLEITUNG

- Monitorare periodicamente lo stato dei tubi flessibili, in caso di ossidazione o evidente stato di usura provvedere alla sostituzione.
- Evitare l'esposizione diretta o indiretta a sostanze corrosive, comprese sostanze utilizzate per le pulizie (candeggina e similari).
- Per la pulizia utilizzare solo panni umidi (non bagnati) senza l'ausilio di sostanze per la pulizia.
- Evitare di colpire il tubo con oggetti taglienti o appuntiti per evitare la rottura della treccia esterna (comprese cassette e contenitori metallici, in legno o altri materiali).
- In caso di impianti in luoghi periodicamente disabitati (per esempio case vacanze oppure in luoghi con condizioni climatiche particolarmente rigide) verificare sempre la chiusura dell'impianto e, in ogni caso, evitare di lasciare l'impianto in pressione.

- *Inspect the flexible hoses regularly. Replace them immediately if corrosion, damage or visible wear is found.*
- *Avoid direct or indirect contact with corrosive substances, including bleach and similar cleaning products.*
- *Clean only with a damp, not wet, cloth. Do not use cleaning agents.*
- *Protect the hose from impacts and from sharp or pointed objects. Boxes and containers made of metal, wood or other materials must not damage the outer braid.*
- *For systems in buildings that are unoccupied for extended periods, such as holiday homes, or in particularly severe climatic conditions, shut off the water supply and depressurise the system.*

- Den Zustand der flexiblen Anschlussschläuche regelmäßig prüfen. Bei Korrosion, Beschädigung oder sichtbarem Verschleiß den Schlauch unverzüglich austauschen.
- Direkten und indirekten Kontakt mit korrosiven Stoffen, einschließlich Bleichmitteln und vergleichbaren Reinigungsmitteln, vermeiden.
- Zur Reinigung ausschließlich ein feuchtes, nicht nasses Tuch verwenden. Keine Reinigungsmittel einsetzen.
- Den Schlauch vor Stößen sowie vor scharfen oder spitzen Gegenständen schützen. Auch Kisten und Behälter aus Metall, Holz oder anderen Materialien dürfen die äußere Umflechtung nicht beschädigen.
- Bei Anlagen in zeitweise unbewohnten Gebäuden, z. B. Ferienhäusern, oder bei besonders strengen klimatischen Bedingungen die Wasserzufuhr absperren und die Anlage drucklos machen.

ISTRUZIONI DI LUNGHEZZA – *LENGTH INSTRUCTIONS* – ANGABEN ZUR LÄNGE

Tutti i tubi flessibili devono essere fabbricati in lunghezze L misurate come mostrato in figura da un minimo di 90 mm ad un massimo di 2000 mm, in conformità alla norma EN 13618.

In accordance with EN 13618, all hose assemblies shall have a length L between 90 mm and 2,000 mm, measured as shown in the figure.

Alle flexiblen Anschlussschläuche sind gemäß EN 13618 mit einer Länge L von mindestens 90 mm und höchstens 2.000 mm herzustellen. Die Länge L wird wie in der Abbildung dargestellt gemessen.

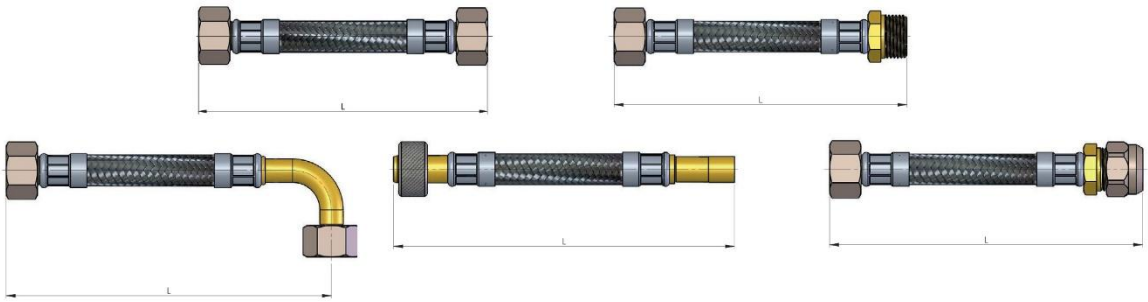

La lunghezza effettiva rispetto alla lunghezza L dichiarata dal fornitore deve essere compresa tra le seguenti tolleranze ammesse, in conformità alla norma EN 13618:

In accordance with EN 13618, the actual length shall be within the following permissible tolerances relative to the nominal length L declared by the manufacturer:

Die tatsächliche Länge muss gemäß EN 13618 innerhalb der folgenden zulässigen Toleranzen gegenüber der vom Hersteller angegebenen Nennlänge L liegen:

L ≤ 400 mm:	+10 mm 0
400 mm < L ≤ 1000 mm	+20 mm 0
1000 mm < L ≤ 2000 mm	+30 mm 0

CONFORMITÀ E CERTIFICAZIONI – COMPLIANCE AND CERTIFICATIONS – KONFORMITÄT UND ZERTIFIZIERUNGEN

WATERMARK	I prodotti marcati Watermark sono conformi ai requisiti relativi all'assenza di piombo previsti dalla clausola A5G4 del National Construction Code (NCC) 2022 – Volume Three: Plumbing Code of Australia. *Products bearing the WaterMark certification comply with the lead-free requirements of Clause A5G4 of the National Construction Code (NCC) 2022, Volume Three: Plumbing Code of Australia.* Die mit „WaterMark" gekennzeichneten Produkte erfüllen die Anforderungen an bleifreie Produkte gemäß Abschnitt A5G4 des National Construction Code (NCC) 2022, Volume Three: Plumbing Code of Australia.
NSF	I prodotti certificati NSF/ANSI 61 e NSF/ANSI 372 sono conformi ai requisiti relativi ai componenti dei sistemi per acqua potabile e ai limiti di contenuto di piombo, come definiti dalle relative norme NSF/ANSI. *Products certified to NSF/ANSI 61 and NSF/ANSI 372 comply with the requirements for drinking-water system components and the lead-content limits specified in the relevant NSF/ANSI standards.* Die nach NSF/ANSI 61 und NSF/ANSI 372 zertifizierten Produkte erfüllen die Anforderungen an Komponenten von Trinkwassersystemen sowie die in den jeweiligen NSF/ANSI-Normen festgelegten Grenzwerte für den Bleigehalt.

Altre certificazioni (se applicabili)	Altre certificazioni nazionali o internazionali possono essere applicabili in funzione della configurazione del prodotto e del mercato di destinazione.
Other certifications (if applicable)	*Additional national or international certifications may apply depending on the product configuration and destination market.*
Andere Zertifizierungen (falls zutreffend)	Je nach Produktkonfiguration und Bestimmungsmarkt können weitere nationale oder internationale Zertifizierungen gelten.

SMALTIMENTO DEL PRODOTTO - *DISPOSAL OF THE PRODUCT* – ENTSORGUNG DES PRODUKTS

Smaltire il prodotto secondo le normative locali vigenti, conferendolo a centri autorizzati di raccolta e recupero. Il prodotto è composto da materiali diversi assemblati tra loro, la cui separazione può richiedere attrezzature specifiche e non essere effettuabile dall'utente finale. Smaltire gli imballaggi secondo i sistemi locali di raccolta differenziata.

Dispose of the product in accordance with applicable local regulations at an authorised collection or recycling facility. The product consists of different materials assembled together; separating them may require specialised equipment and may not be possible for the end user. Dispose of the packaging in accordance with local separate-waste collection requirements.

Das Produkt gemäß den geltenden örtlichen Vorschriften bei einer zugelassenen Sammel- oder Recyclingstelle entsorgen. Es besteht aus verschiedenen miteinander verbundenen Materialien. Eine Trennung der Materialien kann Spezialwerkzeuge erfordern und ist daher möglicherweise nicht durch den Endanwender möglich. Verpackungen gemäß den örtlichen Vorgaben zur getrennten Sammlung entsorgen.

Luxor S.p.A.
Sede amministrativa, stabilimento e uffici commerciali:
Administrative office, factory and commercial office:
via Madonnina, 94 - 25018 Montichiari - (BS) Italy
Tel.: +39 030 9961161 – Fax: +39 030 9961165
info@luxor.it - www.luxor.it

Luxor si riserva il diritto di apportare miglioramenti e modifiche ai prodotti descritti ed ai relativi dati tecnici in qualsiasi momento e senza preavviso – Luxor reserves the right to ameliorate and modify the above products and their technical data at any time and without notice