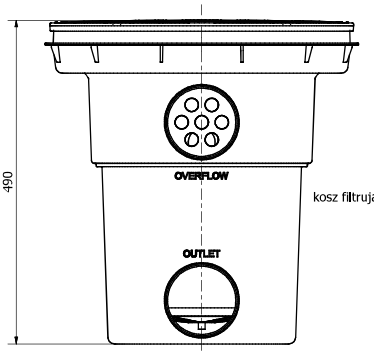

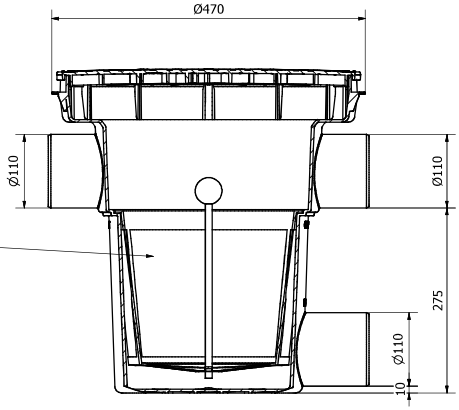

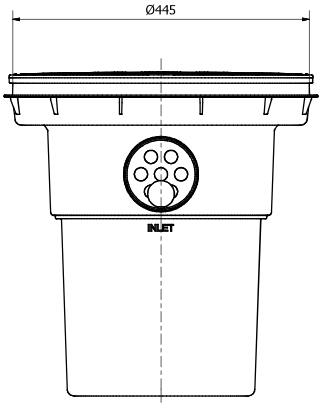

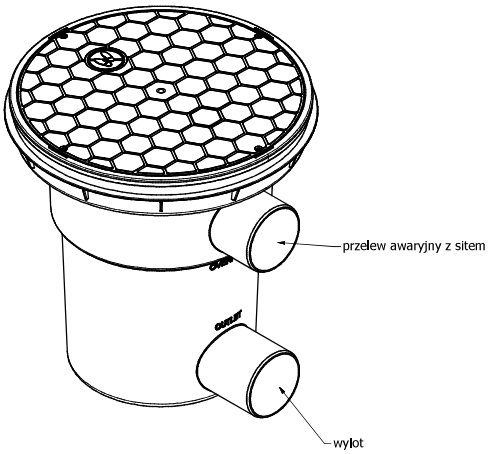

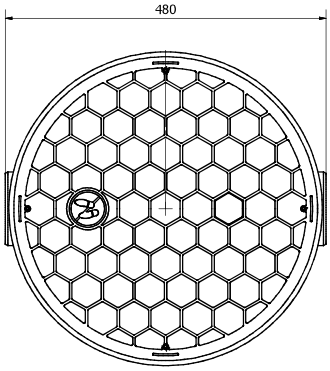

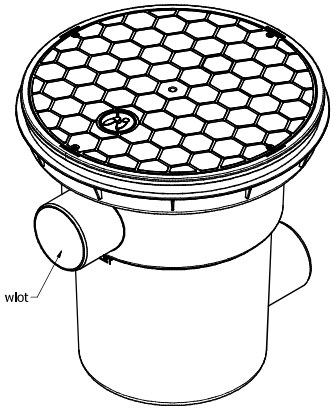

Zaprojektowany przez	Sprawdzony przez	Zatwierdzony przez	Date		Date	
Filtr przelewowy do wody deszczowej D400 AQ					Wydanie	Arkusz